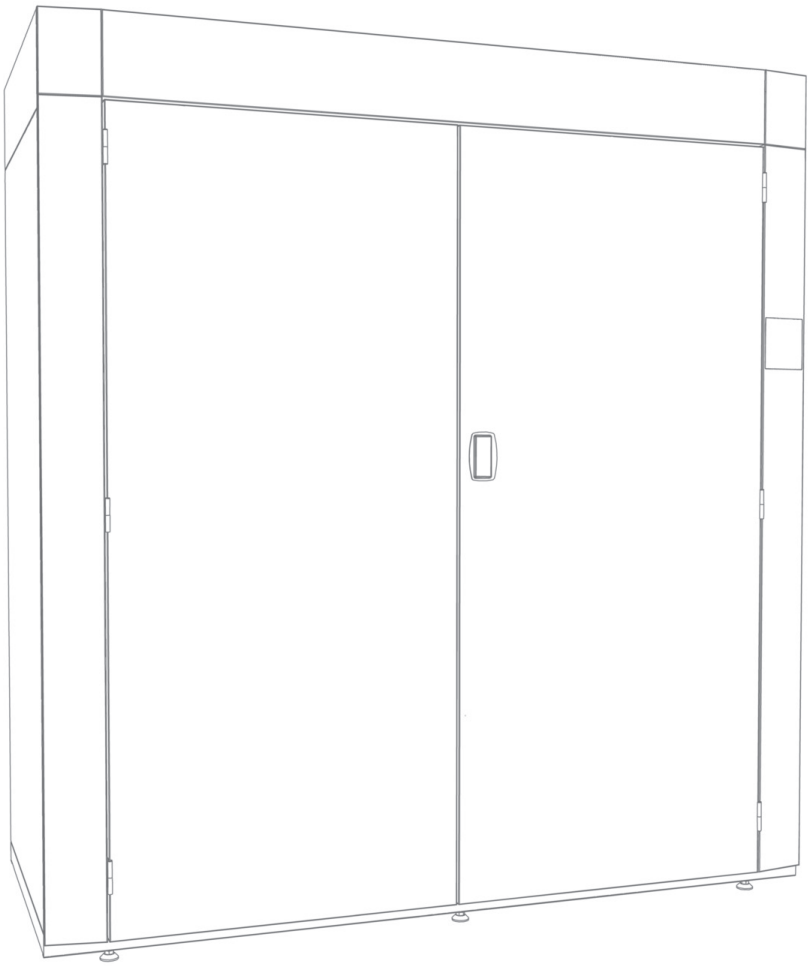

Manuel d’installation et d’utilisation

Armoire de séchage ProLine FC 20

PODAB

©PODAB 2017

Table des matières

Consignes de sécurité **5**

Caractéristiques principales **6**

Dimensions 6
Données techniques 6

Plan de montage **7**

Guide d´installation **18**

Étape 1: Installez l’armoire de séchage 18
Étape 2: Fixez au mur 18
Étape 3: Fixez au mur 18
Étape 4: Raccordez l’armoire de séchage à l’interrupteur principal 18
Étape 5: Vérifiez que le contacteur du chauffage s’enclenche 18

Exigences de ventilation **19**

Canal de ventilation-choix des matériaux 19
Arrivée d’air 19
Conduit de ventilation - conception 19
Débit d’évacuation d’air et chute de pression 20

Notice d’utilisation **21**

Programmes automatiques 21
Programme manuel 21

Entretien **22**

©PODAB 2017

Nous vous remercions d’avoir choisi cette armoire de séchage. Nous espérons que vous en serez pleinement satisfait et vous prions de lire attentivement les instructions d’installation contenues dans ce manuel.

Le non respect de ces instructions peut vous exposer à de graves dommages corporels et /ou à des dégâts matériels.

Les consignes de sécurité figurant aux paragraphes ”AVERTISSEMENT” et ”ATTENTION” ne prétendent pas représenter de manière exhaustive l’ensemble des situations pouvant être rencontrées.
Eau et électricité doivent être manipulées avec précaution aussi bien par les installateurs que les utilisateurs finaux.

©PODAB 2017

Consignes de sécurité

Les encadrés AVERTISSEMENT et ATTENTION contiennent les consignes de sécurité à respecter par les utilisateurs, les installateurs et le personnel technique.

ATTENTION

Situations présentant des risques de dommages corporels et matériels mineurs.

AVERTISSEMENT

Situations présentant des risques de dommages corporels majeurs.

D'autres précautions sont à observer dans les paragraphes "IMPORTANT" et "N.B.".

IMPORTANT: informe le lecteur des mesures à prendre pour éviter d'éventuels risques de dégâts matériels.

N.B: recommandations ne présentant pas de risques physiques ou matériels.

ATTENTION

Afin de minimiser les risques d'incendies, d'électrocution ou de dommages corporels liés à l'utilisation de l' armoire de séchage, respectez les instructions suivantes:

1. Lisez attentivement ce manuel avant de mettre en marche l'armoire de séchage.
2. Suivez les instructions contenues dans le guide d´installation pour vous assurer que le branchement électrique est conforme.
3. Ne séchez pas de matières contenant de l'essence ou toute autre substance inflammable.
4. Ne placez jamais de substances inflammables ou explosives dans l'armoire.
5. Veillez à tenir les enfants à l'écart de l' armoire de séchage.
6. Afin de réduire les risques d'incendies et/ou d'électrocutions, n'utilisez pas de rallonges électriques.
7. L' armoire de séchage doit être utilisée pour sa fonction première: le séchage du linge.
8. Coupez toujours le courant avant toute intervention sur le matériel. Seul le personnel technique qualifié est autorisé à assurer la maintenance de l' armoire de séchage.
9. Suivez toujours les instructions d'installation. Le branchement électrique doit être effectué par du personnel technique qualifié.
10. Surveillez l' armoire de séchage. Tout choc risque en effet d'altérer le bon fonctionnement de l'appareil.
11. Tout câble endommagé doit être immédiatement remplacé par un technicien qualifié.
12. Les portes de l' armoire de séchage doivent toujours être fermées avant de mettre en marche l'appareil. Ne tentez pas de contourner les mécanismes de fermeture des portes. Cela risquerait de vous exposer à des dommages corporels. Si l' armoire de séchage ne s'éteint pas lorsque les portes sont ouvertes, contactez un technicien. Évitez alors d'utiliser l' armoire de séchage.
13. Le conduit d'évacuation doit être gardé à l'abris des poussières.
14. Pour un résultat de séchage optimal, suivez les indications préconisés sur votre linge.
15. N'utilisez pas l' armoire de séchage si le panneau de commande est endommagé ou manquant.
16. L' armoire de séchage ne doit pas être utilisée si l'une des pièces est endommagée.
17. Ne contournez ou n'ignorez jamais les consignes de sécurité.
18. Le non respect des instructions d'installation du fabricant peut vous exposer à des risques corporels et matériels.

©PODAB 2017

Caractéristiques principales

Dimensions

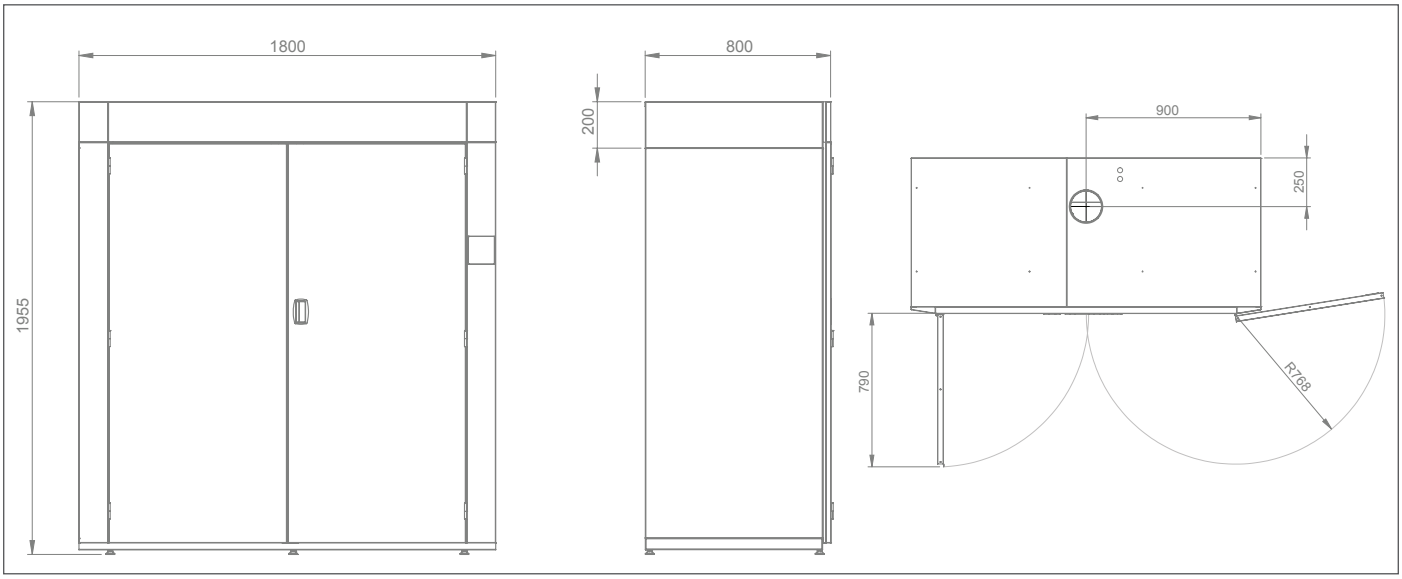

Données techniques

Capacité, tenues d' intervention	6	
Débit d'évacuation d'air max, m³/h	600	
Puissance de chauffe, kW	12,0	
Puissance totale, kW	12,45	
	Avec membrane	Sans membrane
Capacité de séchage, g/min *	55	46
Temps de séchage, minutes *	166	65
Consommation énergétique, kWh/kg	19,6	6,8
Part No	131035	

*Sur la base de 20 kg des tenues d' intervention lavé et essoré avec 50 % d'humidité résiduelle pour les tenues avec membrane et 15 % pour les tenues sans membrane.

©PODAB 2017

Plan de montage

Outils

Outils nécessaires à l'installation

- Perceuse visseuse
- Clé à molette
- Clé hexagonale 3 et 5 mm
- Niveau à bulle
- Clé Torx no. 25

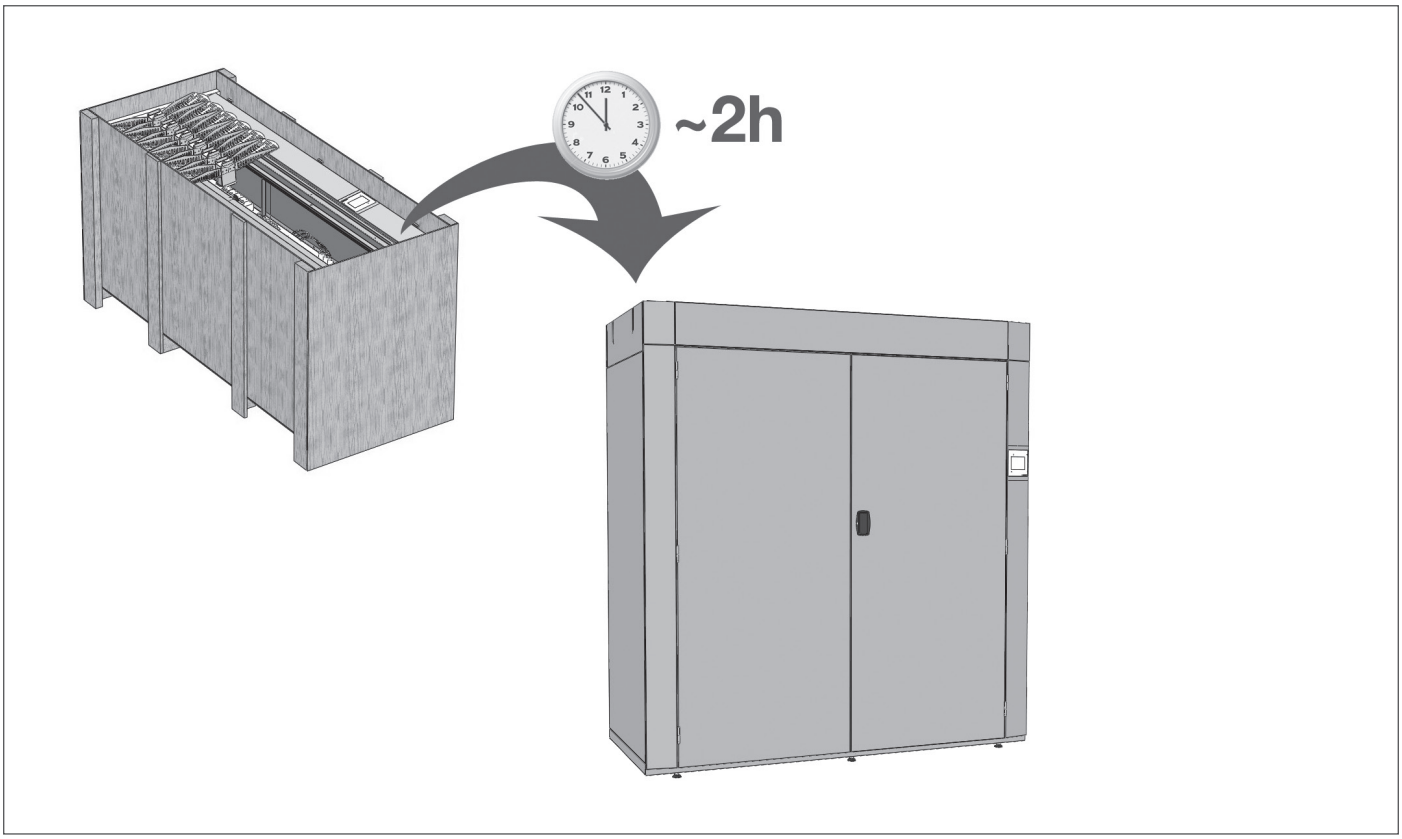

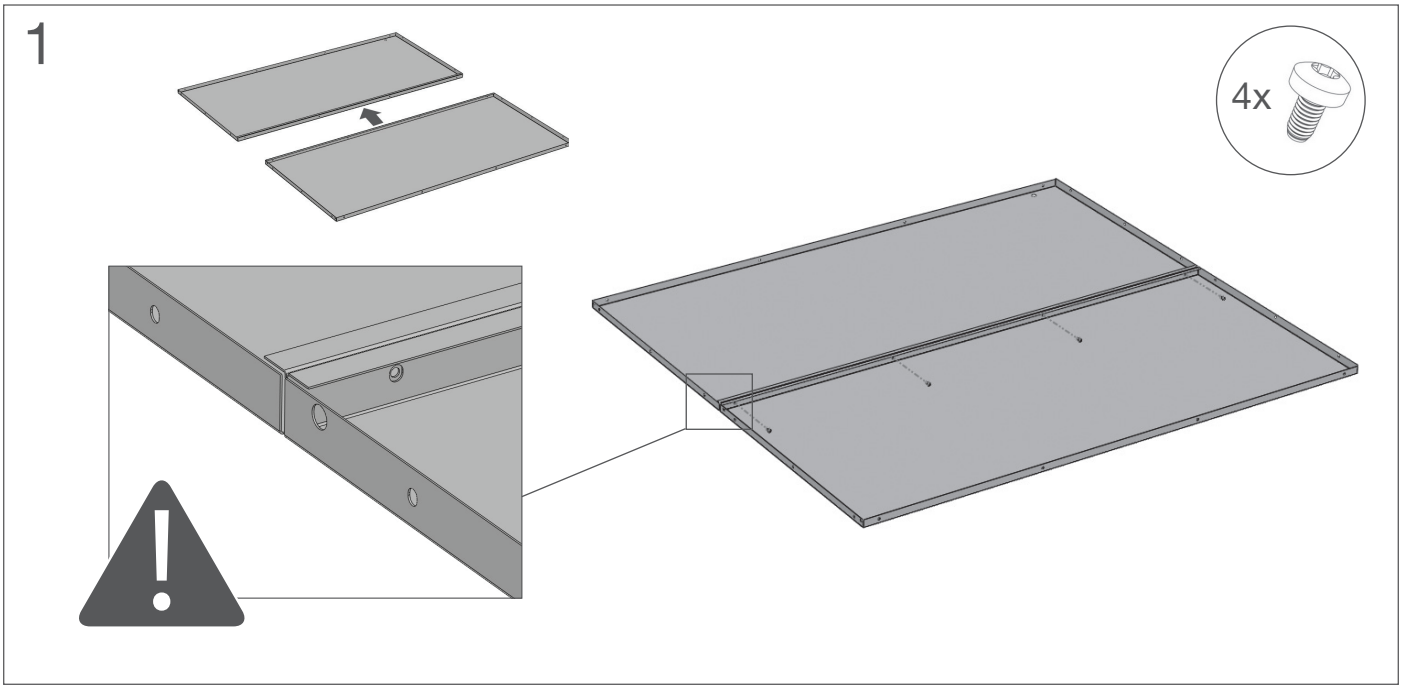

©PODAB 2017

2

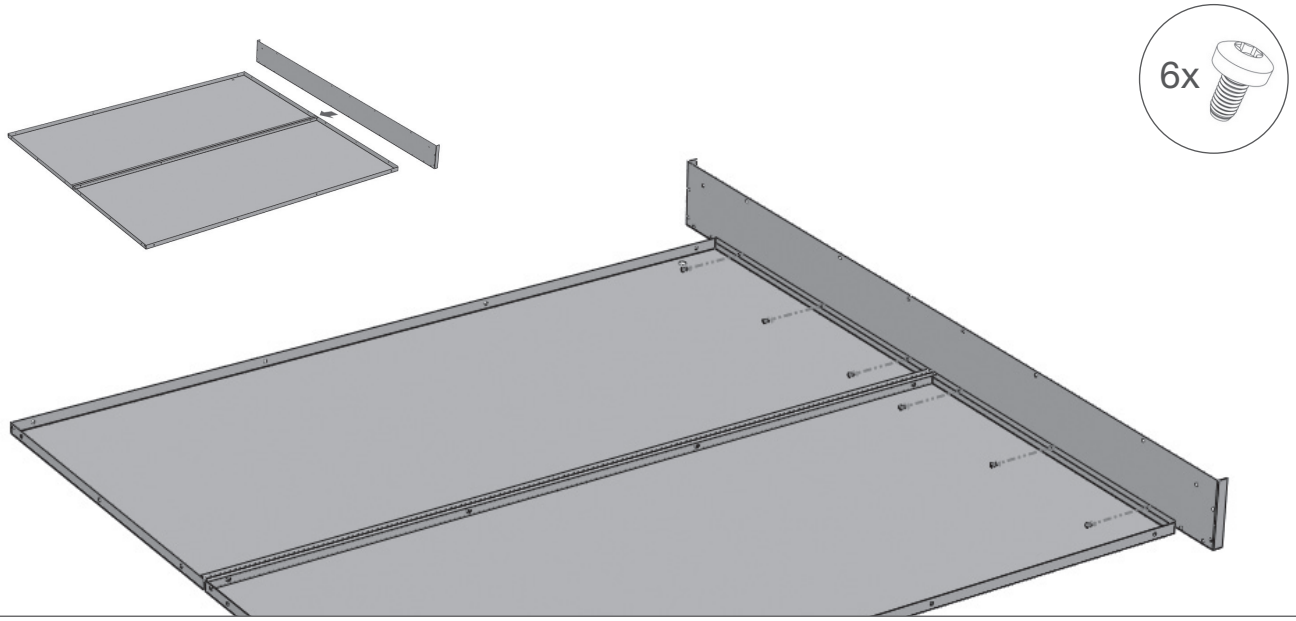

3

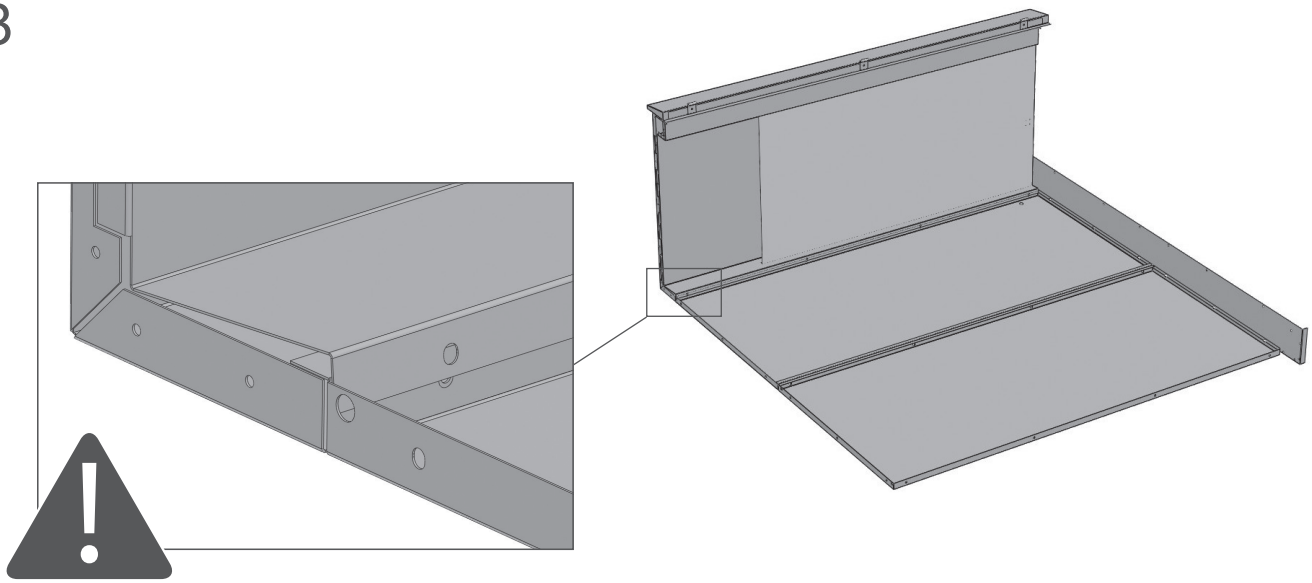

4

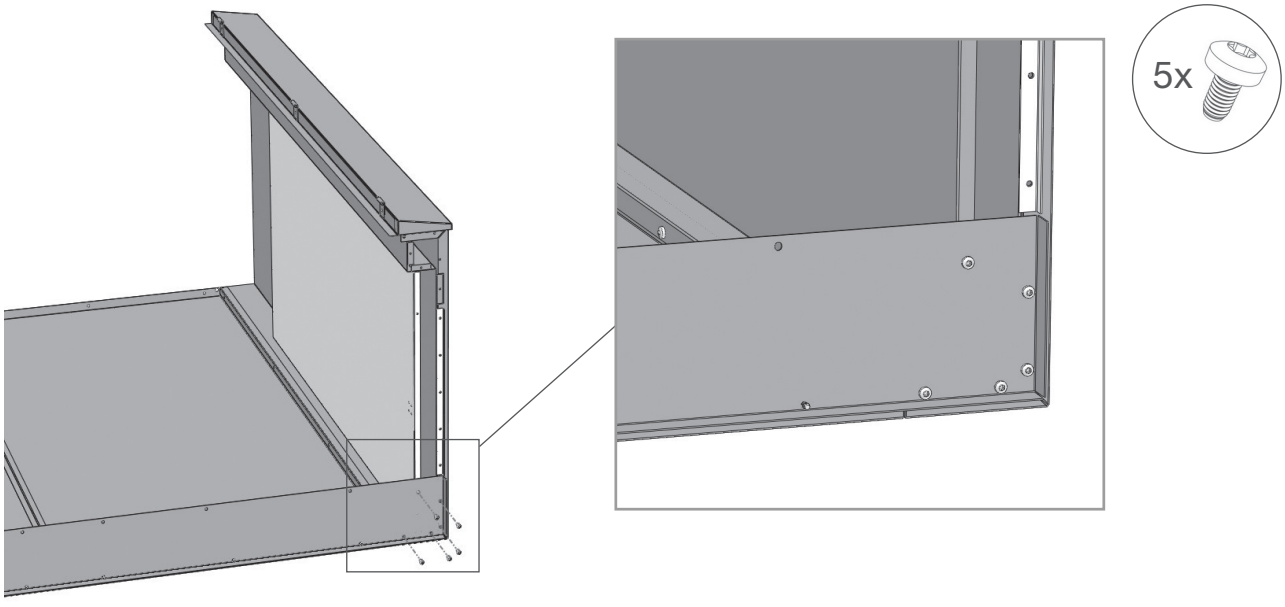

©PODAB 2017

5

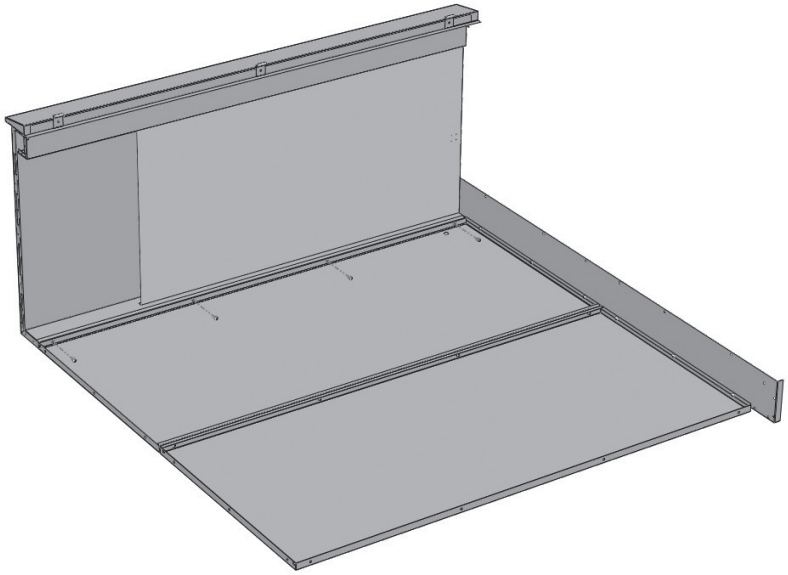

6 (répétez 3-5)

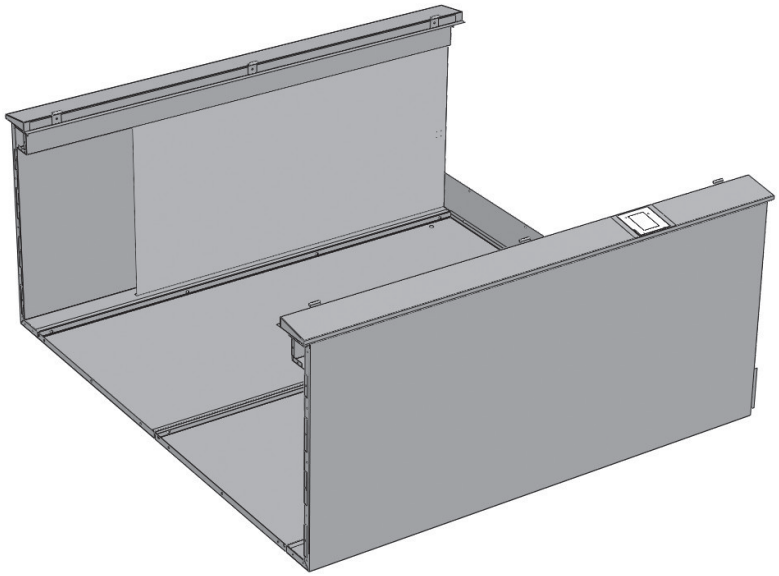

7

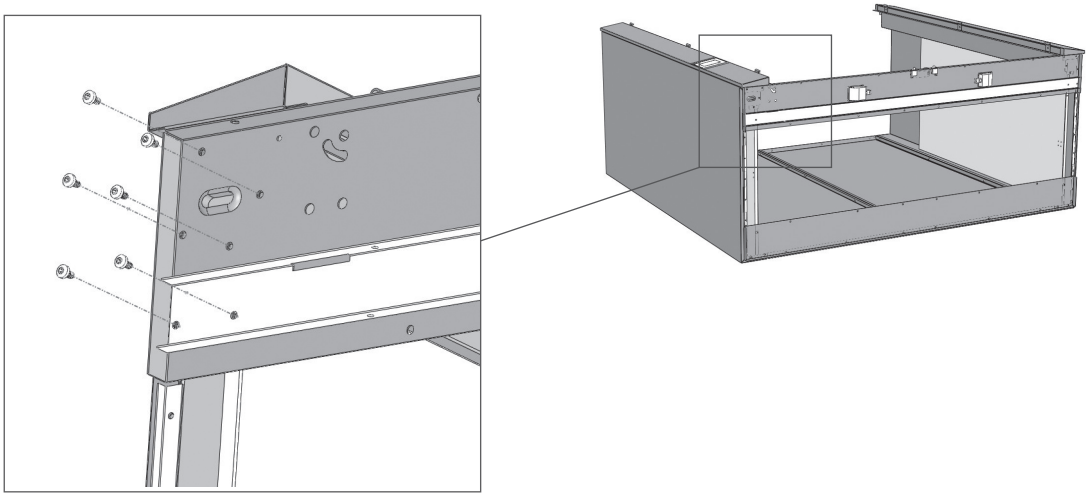

©PODAB 2017

8

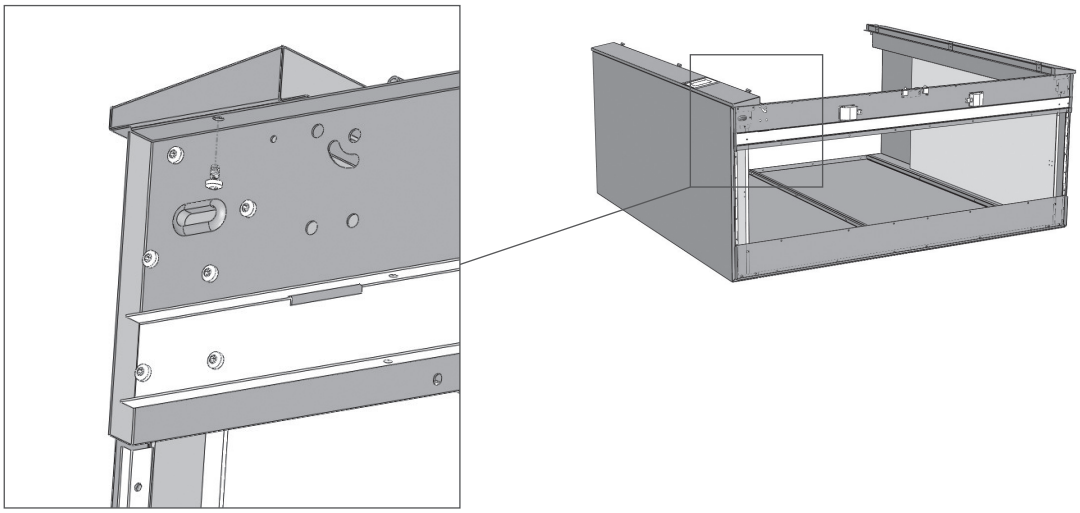

9

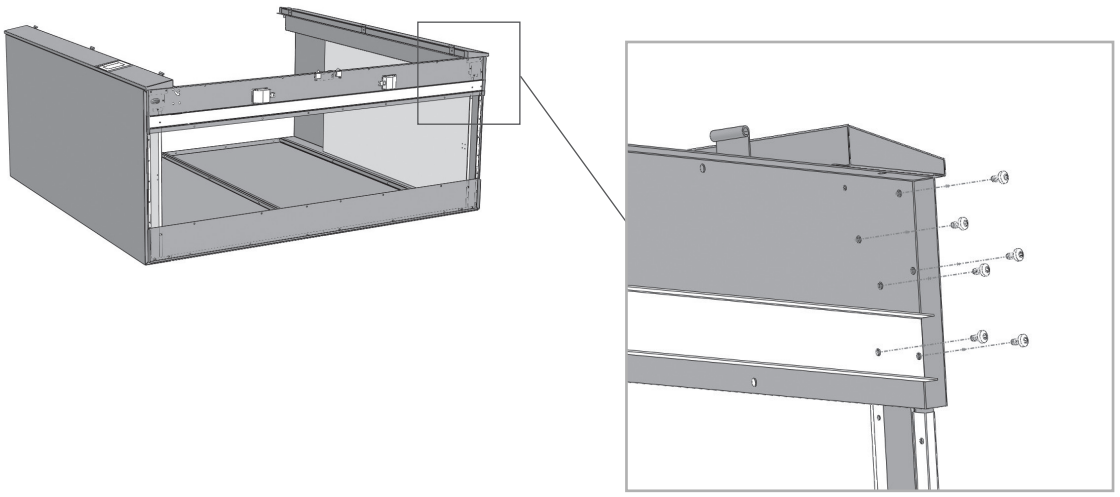

10

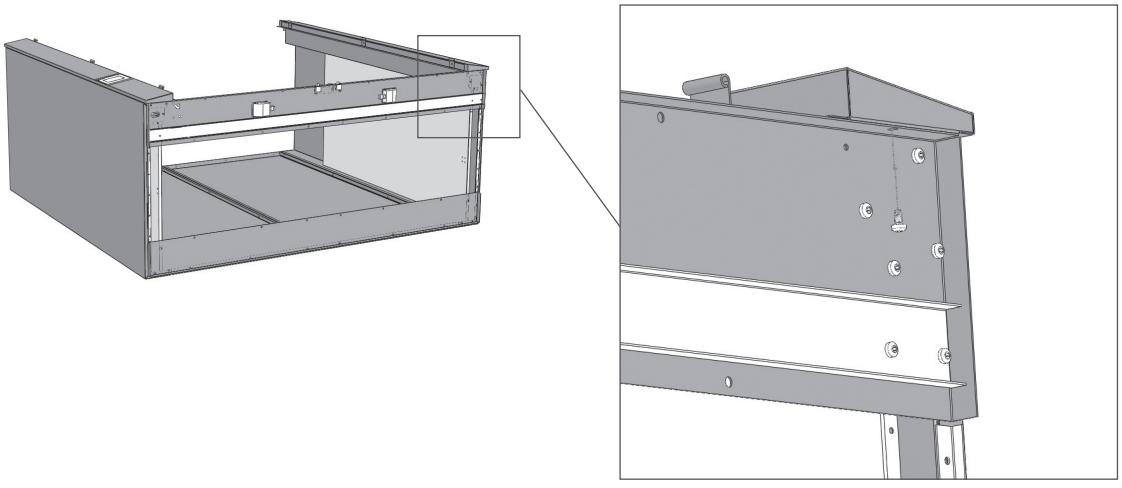

©PODAB 2017

11

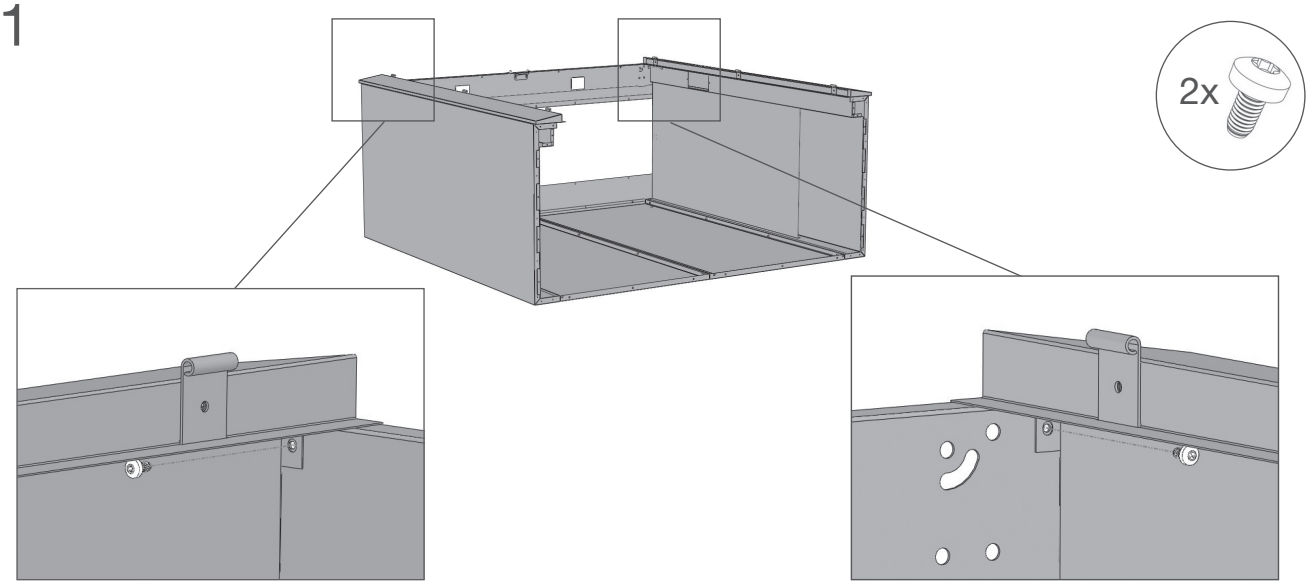

12

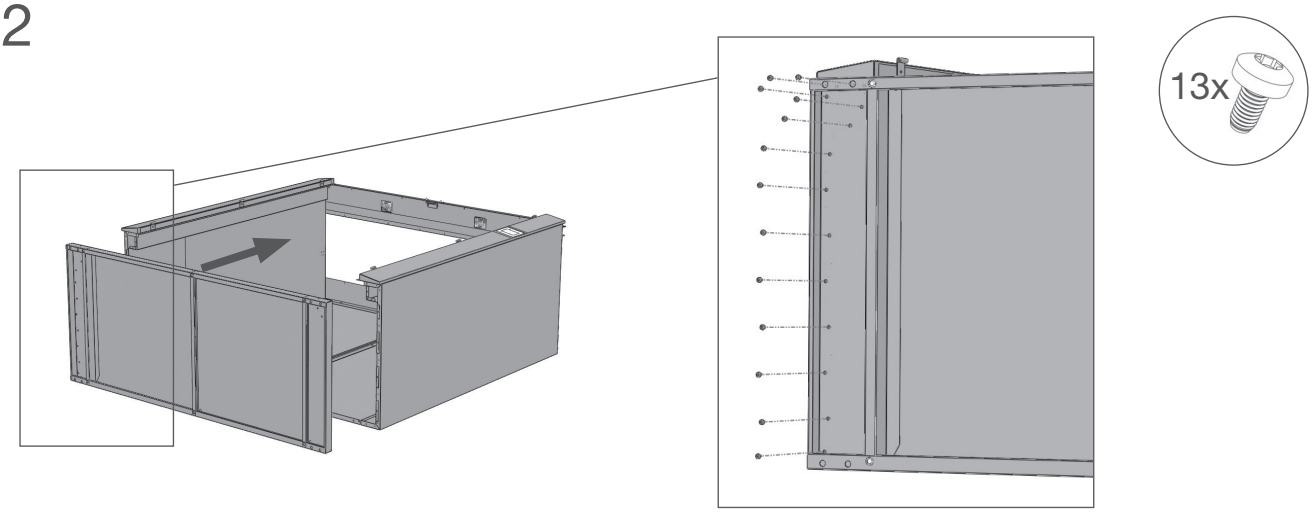

13

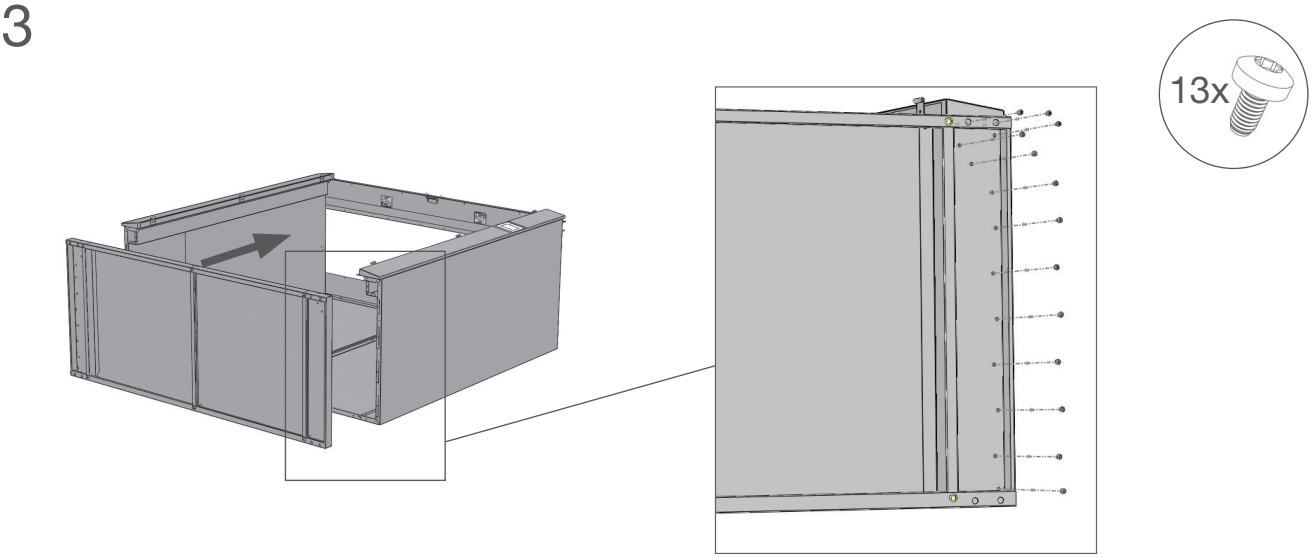

©PODAB 2017

14

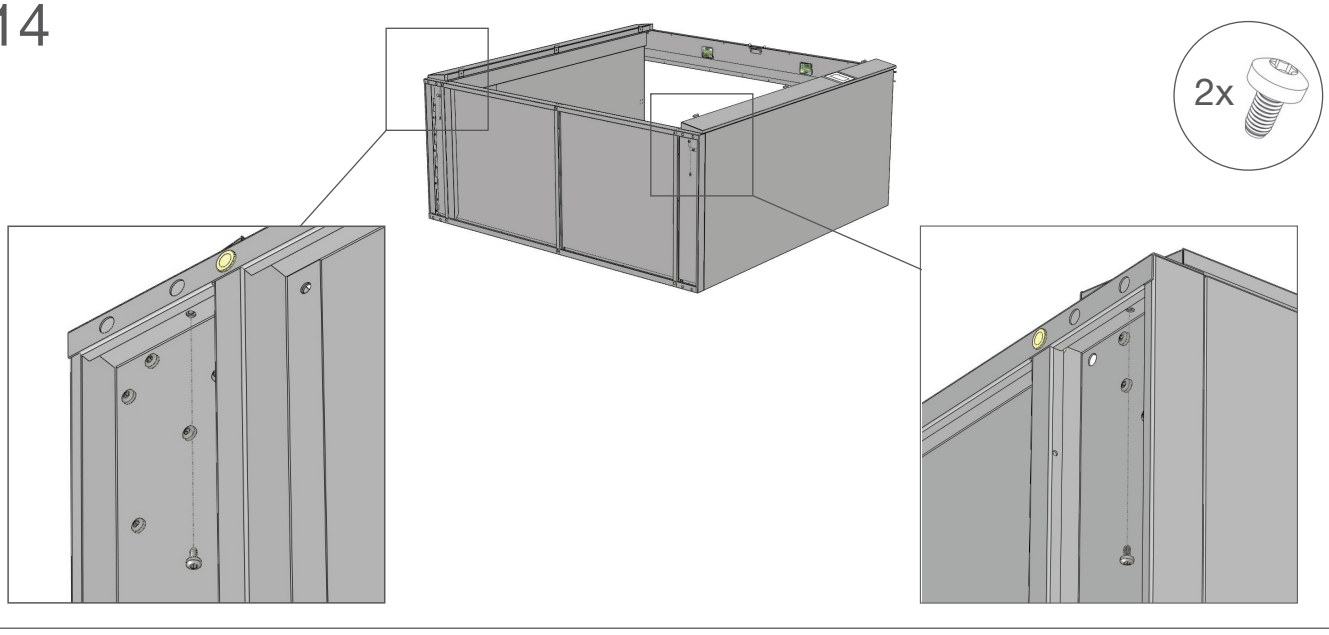

2x

15

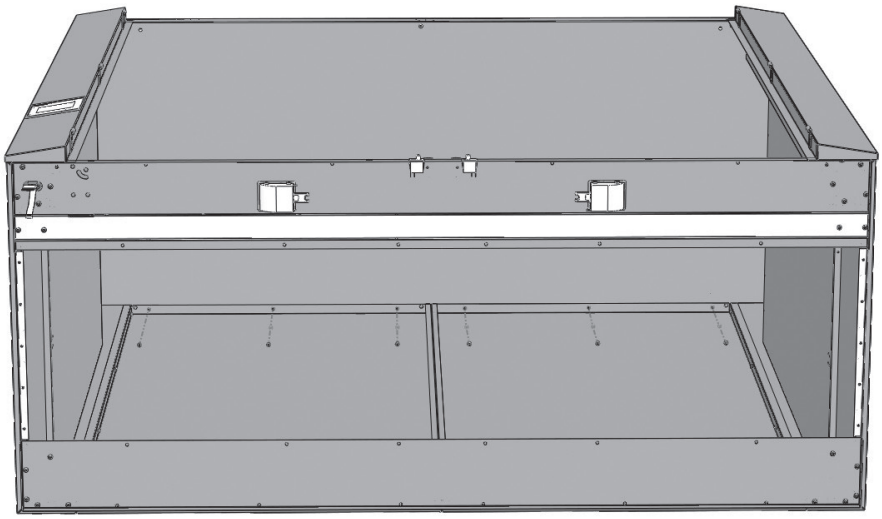

6x

16

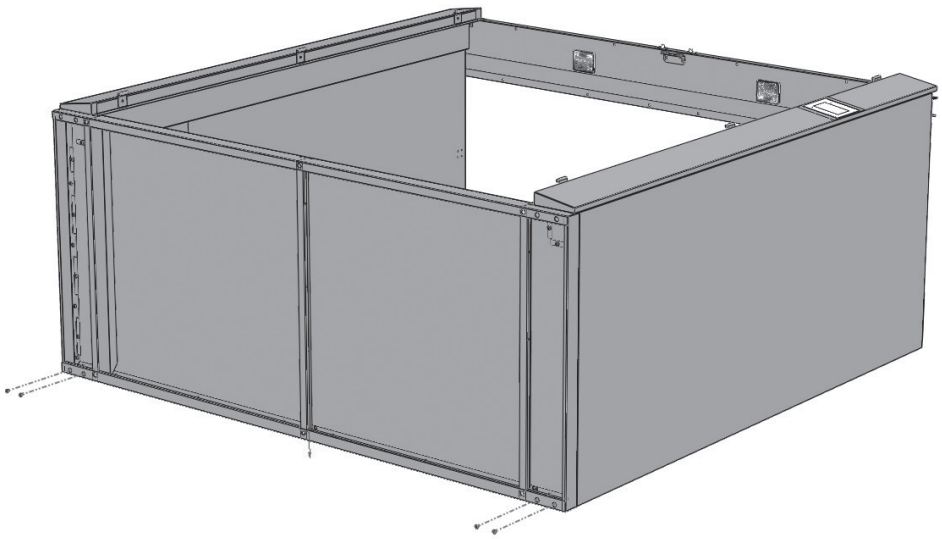

4x

17

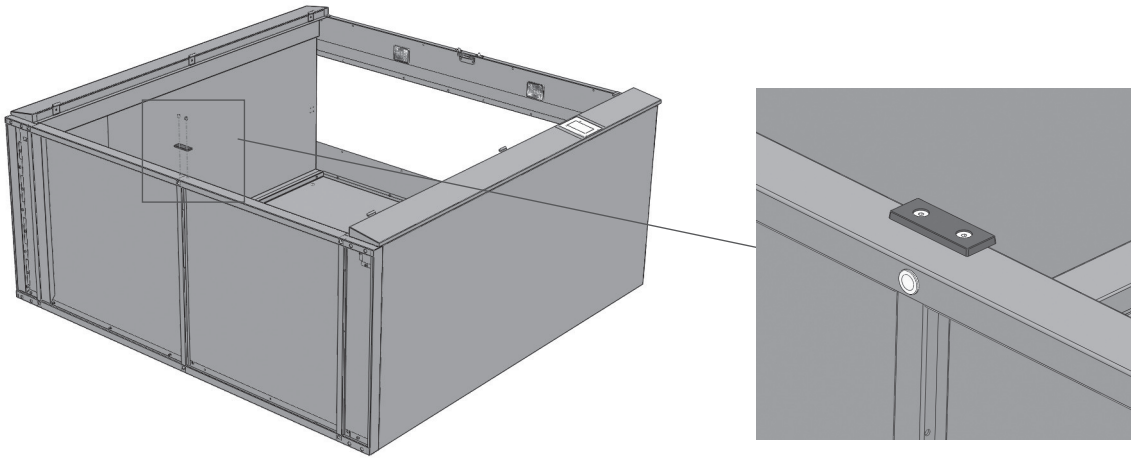

18

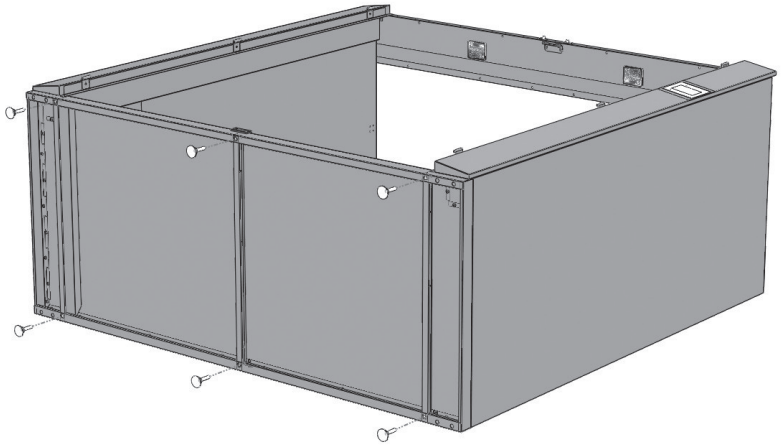

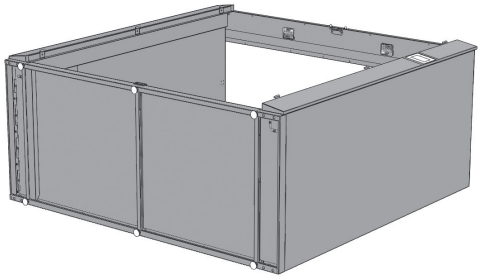

19

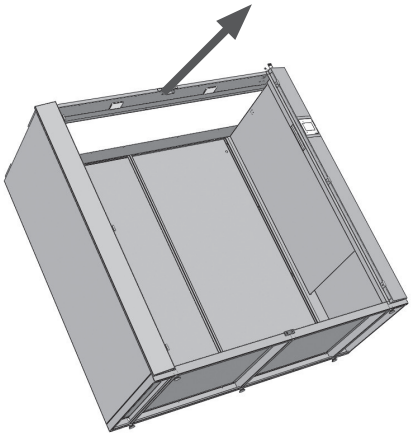

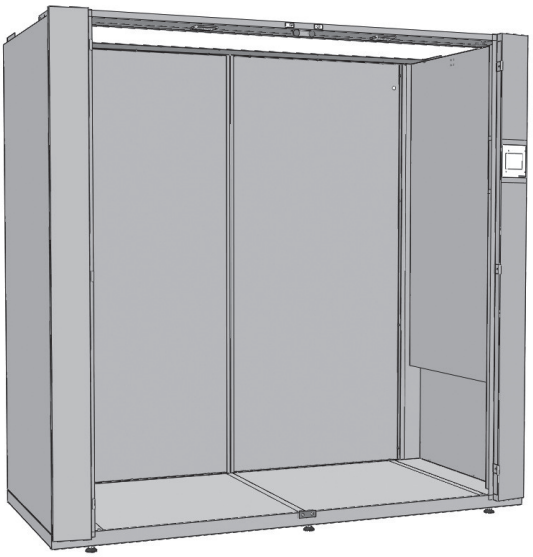

©PODAB 2017

20

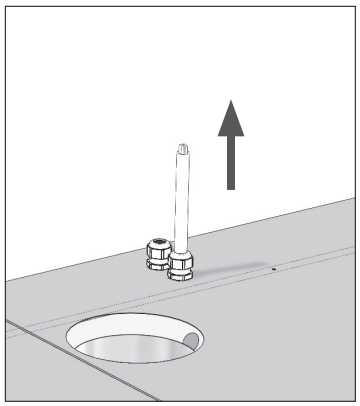

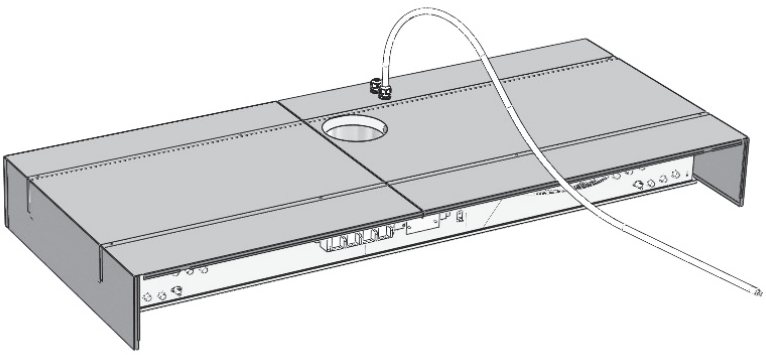

21

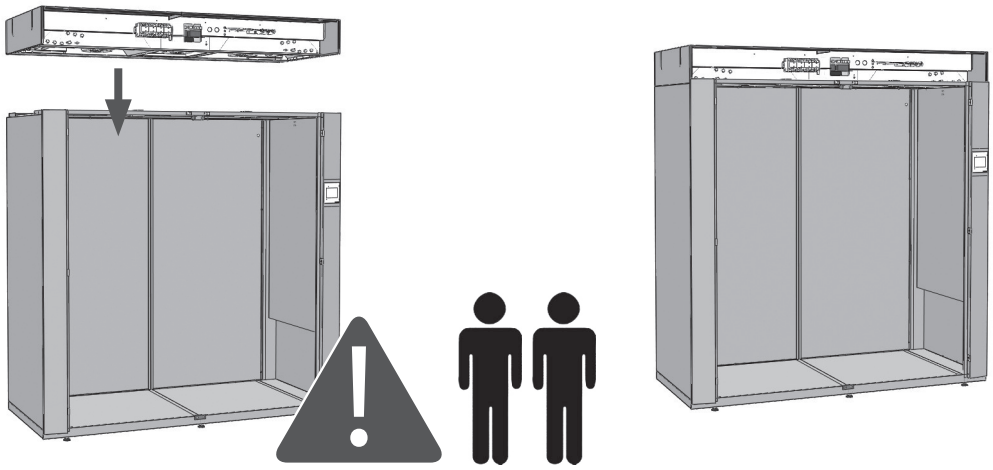

22

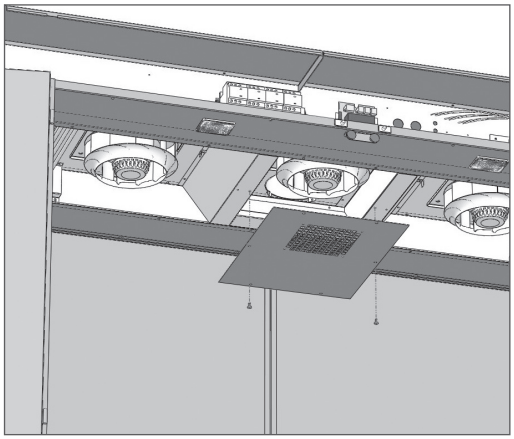

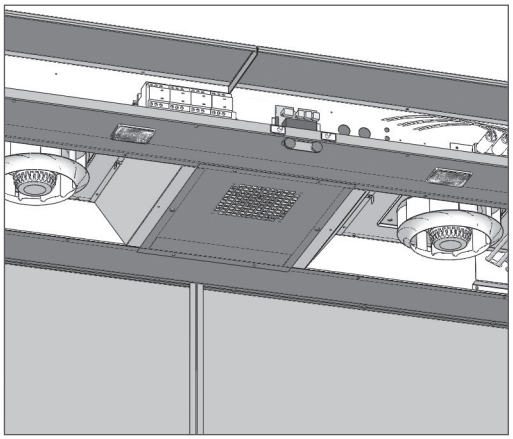

©PODAB 2017

23

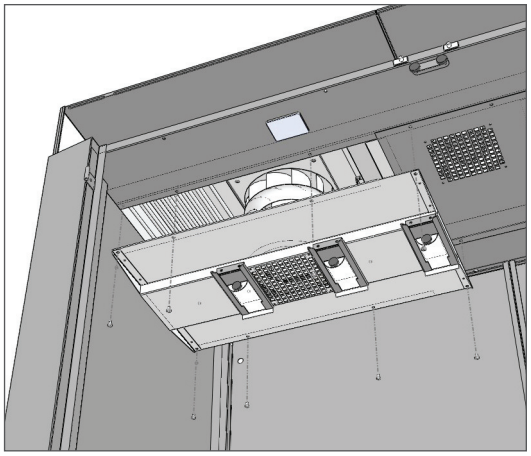

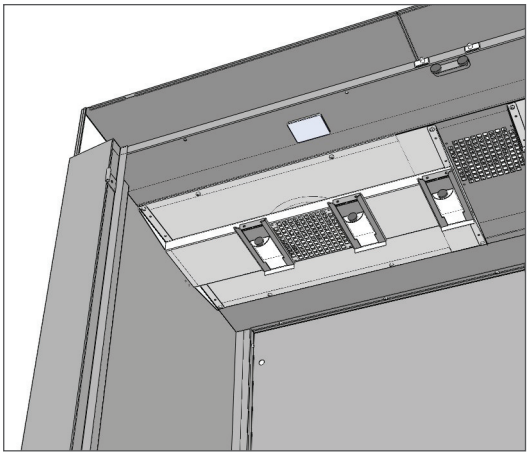

24

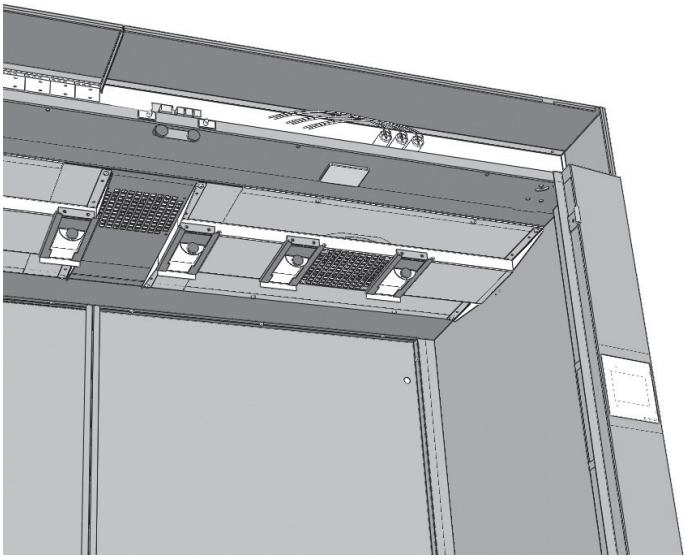

25

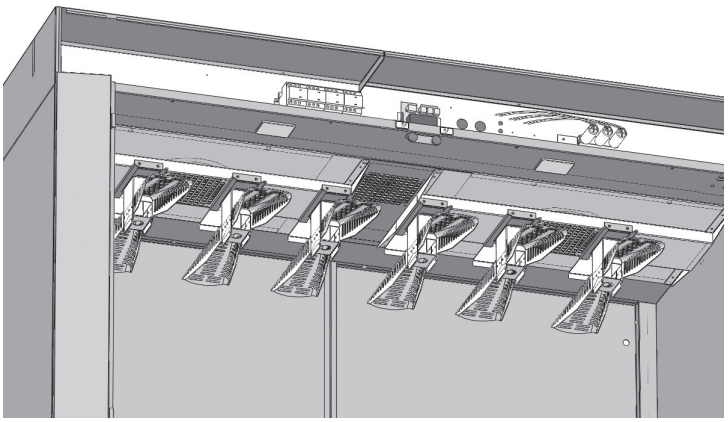

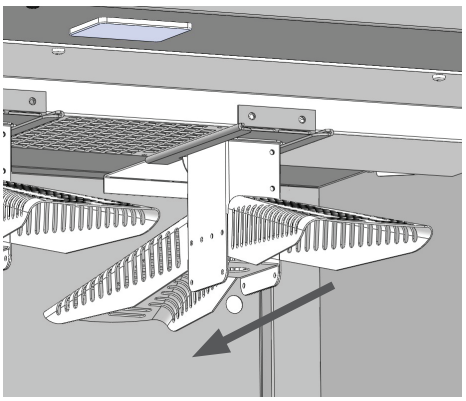

©PODAB 2017

26 Branchez les câbles

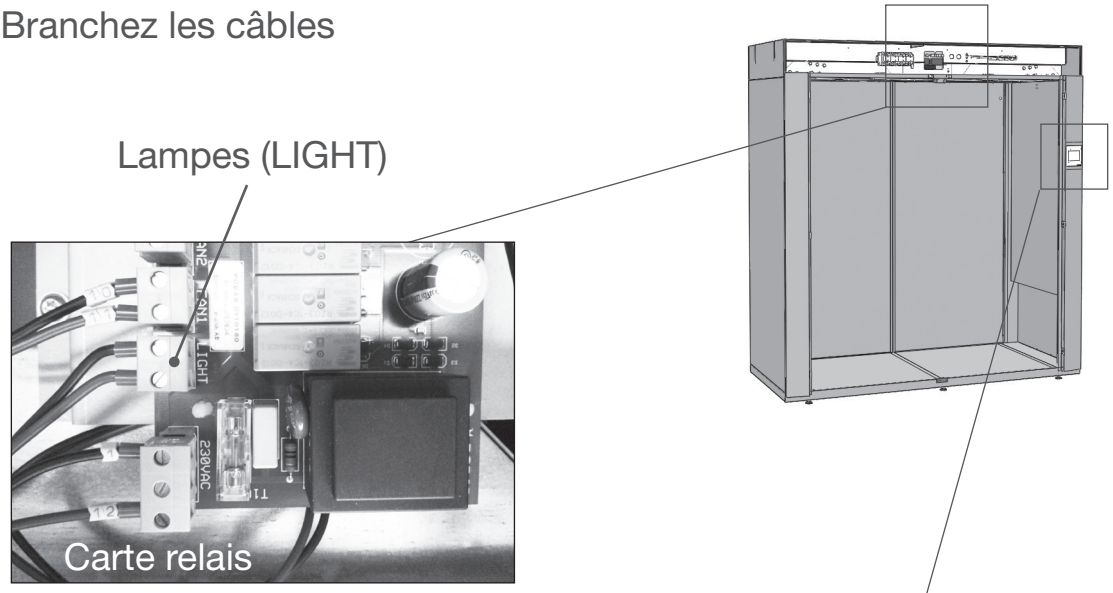

27

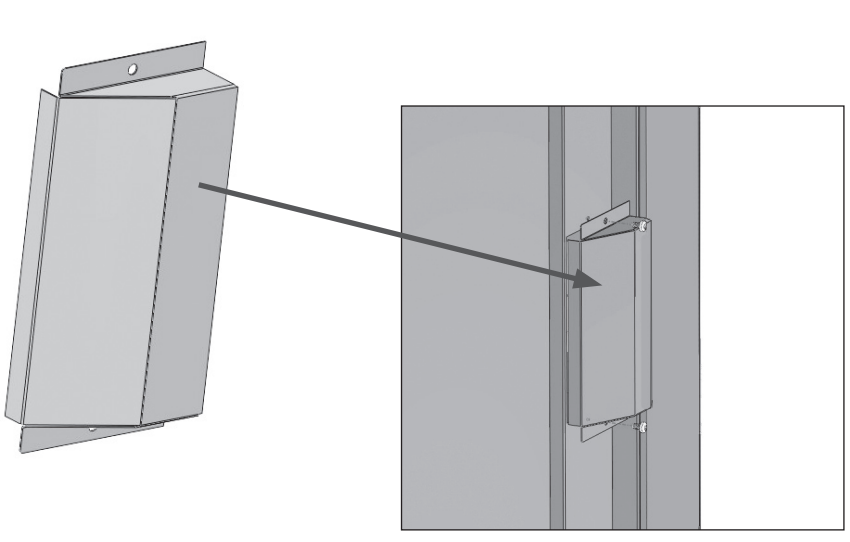

28

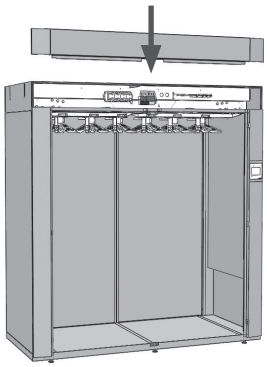

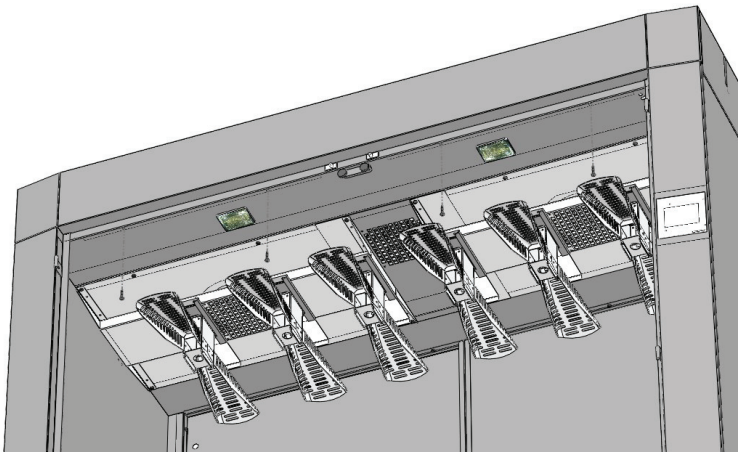

29

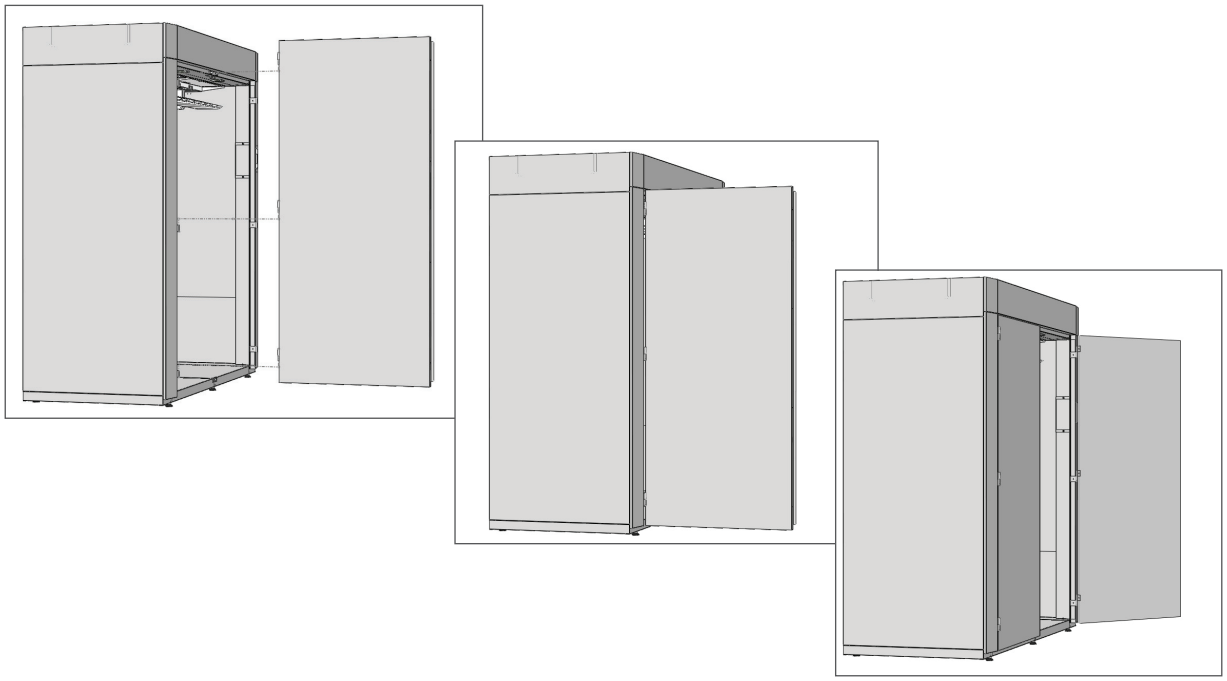

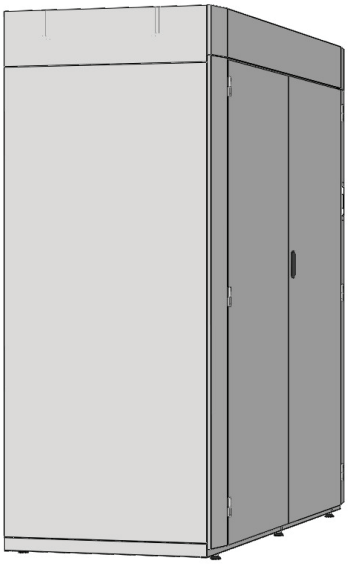

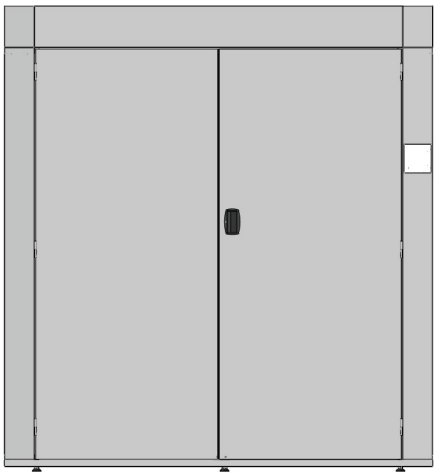

©PODAB 2017

Guide d´installation

Étape 1: Installez l’armoire de séchage

Veillez à laisser un espace suffisant devant et sur les côtés de l’armoire afin de permettre l’ouverture des portes.

La hauteur des pieds peut être ajustée à partir de l’intérieur de l’armoire à l’aide d’une clé hexagonale. Les quatre pieds doivent reposer de manière stable sur le sol avec une répartition uniforme de la charge. Assurez-vous que l’armoire ne puisse pas basculer. Vérifiez à l’aide d’un niveau à bulle l’horizontalité de l’armoire.

N.B.: Placez l’armoire de séchage de préférence sur une surface solide et plane.

Étape 2: Fixez au mur

Utilisez les cornières fournies pour fixer l’armoire au mur à travers les trous situés au sommet de l’armoire. (voir illustration).

N.B.! Contrôlez que l’armoire soit en équilibre pour éviter tout basculement.

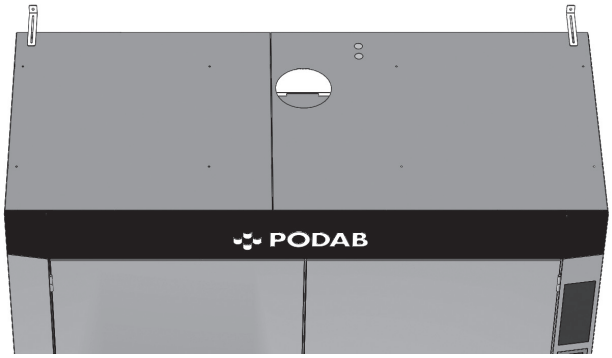

ATTENTION

Ne placez jamais l´armoire en contact avec des matières en bois. Gardez une distance à 3 cm minimum.

Étape 3: Raccordez l’armoire au registre d’évacuation d’air

Pour de plus amples informations, voir le chapitre « Exigences de ventilation » sur le page suivant.

- N’employez pas de conduits de ventilation en matière plastique ou en aluminium.
- Placez l’armoire de manière à ce que les conduits de ventilation soient aussi courts que possible.
- Nettoyez toujours le conduit d’évacuation d’air lors de l’installation d’une nouvelle armoire de séchage.
- Utilisez un conduit métallique rigide ou flexible de 160 mm de diamètre.
- Dans le cas d’utilisation d’un conduit rigide, vérifiez que l’extrémité mâle du conduit suive le sens du flux de l’air.

Le conduit d’évacuation d’air doit être le plus droit possible.

N.B.: La garantie cesse de s’appliquer si l’armoire de séchage n’est pas raccordée à la ventilation selon les recommandations ci-dessus.

Étape 4: Raccordez l’armoire de séchage à l’interrupteur principal

N.B.: Seul un électricien qualifié est autorisé à effectuer le branchement électrique de l’armoire de séchage.

L’armoire de séchage est prévu pour une alimentation en 400V, 3~N, 50Hz.

AVERTISSEMENT

L’armoire de séchage DOIT être raccordée en respectant le code couleur des câbles afin d’évitez tout risque d’incendie ou d’électrocution. L’armoire séchante doit impérativement être raccordée à la terre.

Il revient toujours à l’acheteur de s’assurer que le branchement électrique soit effectué par un électricien qualifié.

Étape 5: Vérifiez que le contacteur du chauffage s’enclenche

Fermez les portes puis démarrez un programme utilisant le chauffage. Un ”clic” s’entend au bout de 3 secondes lorsque le contacteur du chauffage s’enclenche. Patientez quelques minutes puis contrôlez que le conduit d’évacuation d’air soit chaud.

©PODAB 2017

Exigences de ventilation

AVERTISSEMENT

L' armoire de séchage est suceptible de dégager des poussières inflammables. Pour éviter tout risque d'incendie, veillez à ce que l' armoire de séchage soit raccordée à un conduit d'évacuation d'air.

Le conduit d'évacuation ne doit jamais déboucher dans un local où existe un risque d'inflammation.

N'employez pas de conduits de ventilation en matière plastique ou tout autre matériau inflammable.

Canal de ventilation-choix des matériaux

Les conduits de ventilations, tuyaux, raccords etc. ne sont pas fournis avec l' armoire de séchage.

Le diamètre du conduit doit mesurer au minimum 160 mm et ne doit pas être de type annelé à l'intérieur.

Utilisez de préférence des conduits de ventilation métalliques rigides pour obtenir un résultat optimal.

N.B.: N'installez jamais de conduits flexibles dans les murs, ou toutautre espace fermé.

N.B.: Les vis ou rivets utilisés lors de l'assemblage du conduit de ventilation de doivent pas dépasser à l'intérieur du conduit. Ceci afin d'éviter que la poussière ne s'y accumule et affecte les performances de l' armoire de séchage.

Le conduit d'évacuation d'air de l' armoire de séchage doit être indépendant des autres systèmes de ventilation dans le bâtiment.

Arrivée d'air

Afin que l' armoire de séchage fonctionne de manière satisfaisante, il est important d'assurer un renouvellement de l'air du local. L'arrivée d'air doit être d'au minimum 400 m³/h.

Nous recommandons l'installation d'un aérateur/extracteur dans les locaux où le renouvellement de l'air est insuffisant. Contacter PODAB pour plus d'information.

Conduit de ventilation - conception

IMPORTANT: Veillez toujours à ce que les conduits de ventilation soient aussi courts que possible.

N.B.: Si l' armoire de séchage doit être installée sur un conduit d'évacuation existant, veillez à le nettoyer correctement avant tout raccordement.

Pour que l' armoire de séchage fonctionne de manière satisfaisante, le flux d'air sortant doit être suffisant. Le débit d'évacuation d'air/heure est fonction de la chute de pression.

Le choix, la forme, et la longueur des matériaux du conduit d'évacuation influencent le débit d'air. Pour un résultat optimal, la chute de pression doit être la plus faible possible.

L'évacuation d'air rencontre plusieurs résistances à mesure qu'il traverse le conduit.
D'une manière générale, veillez à ce que le conduit soit:

- lisse de l'intérieur et non de type annelé
- le plus court possible
- que son diamètre soit suffisant
- qu'il comporte le moins de coudes possibles
- Et que la chute de pression soit la plus faible possible

©PODAB 2017

Débit d’évacuation d’air et chute de pression

Afin que l’atmoire fonctionne de manière optimale, le débit d’air traversant le conduit d’évacuation ne doit pas être au dessous de 300 m³/h. En cas d’installation sur un système d’évacuation existant, l’ armoire de séchage peut être calibrée afin d’atteindre un débitde 300 m³/h.

Pour atteindre ce débit, la chute de pression maximum ne doit pas dépasser 210 Pa. Ce chiffre correspond à un conduit de ventilation lisse et droit de 140 m de long et 160 mm de diamètre dégageant un débit de 300 m³/h.

Calculer la chute de pression

La chute de pression peut être mesurée à l’aide d’un manomètre. Le capteur doit être placé au niveau de la sortie d’air de l’armoire.

Pour calculer la chute de pression sans manomètre, suivez les indications contenues dans le tableau ci-dessous.
Nous recommandons de suivre les étapes ci-dessous:

- Identifiez les composants constituant le canal de ventilation.
- Relevez la perte de pression partielle de chaque composant selonles données contenues dans le tableau ci-dessous.
- Aditionner chaque chiffre pour obtenir la perte de pression totale.

Le tableau présente les principaux composants d’un système de ventilation. Ces données sont approximatives. Contactez le fabricant du conduit si vous souhaitez des données plus précises. Ces données valent pour un débit d’air de 300 m³/h.

Composant			**Perte de pression**
Conduit droit	ø, mm		Pa/m
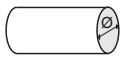	125		4,5
	160		1,5
Coude 90º	ø, mm	r, mm	Pa/coude
	125	125	10
	160	160	4
Réduction	Transition, mm		Pa/réduction
	125 à 160		4
	160 à 125		17

Exemple: Un conduit de 10 m de long et 160 mm de diamètre avec 3 coudes donne une perte de pression d´environ (10 x 1,5) + (3 x 4) = 27 Pa.

Notice d’utilisation

Disposition des tenues d´intervention

Pour un séchage optimal, séchez les tenues de même type dans la mesure du possible. Répartissez votre tenues d´interventions de manière uniforme dans l´armoire. Si vous sechez moins de six tenues, les cintres pas utilisées doivent être enlever. Le tuyau se ferme automatiquement.

Fermez les portes

L’ armoire de séchage se met en marche lorsque les portes sont fermées.

Commandes

1. Ecran LED

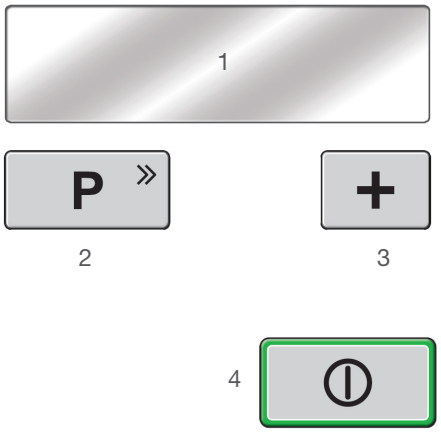

2. Sélectionnez le programme
3. Augmentez le temps de séchage
4. Démarrez/interrompez le programme

Choix du programme

Sélectionnez le programme désiré en appuyant sur le bouton 2.

Démarrage du programme

Appuyez sur le bouton 4 pour démarrer le programme de séchage.

Interrompre le programme

L’ouverture des portes interrompt automatiquement le programme. Le temps de séchage se met alors sur pause. Fermez les portes et appuez sur le bouton 4 pour que le programme de séchage redémarre.

Arrêter le programme

Appuyez sur la touche 4 pour arrêter le programme en cours.

ATTENTION
Le plafond intérieur de l’armoire peut être très chaud si le programme est interrompu avant la fin du cycle de refroidissment.

Cycle d’aeration

L’ensemble des programmes comporte un cycle d’aeration de 15 min. Ce temps est compris dans la durée de séchage du programme manuel. Durant ce cycle, la température de l’armoire se refroidit et le linge se reconditionne.

Standby

Si aucune touche est pressée ou la porte est ouverte ou fermé dans les quatre minutes le display s’éteinte. Aussi la lampe à l’intérieur de la cabine s’étendent si la porte est ouverte.

Programmes automatiques

L’ armoire de séchage est équipée du système HTS – Humidity Tracking System. Ce système fonctionne lorsque l’un des programmes automatiques est utilisé. Une sonde d’humidité permet d’adapter le temps de séchage au linge.

Choix d’un programme automatique

L’armoire dispose de trois programmes automatiques:

AVEC MEMBRANE

Doit être utilisé lorsque les tenues d´intervention sont fabriquées avec une membrane étanche à l’humidité.

SANS MEMBRANE

Doit être utilisé lorsque les tenues d´intervention sont fabriquées sans une membrane étanche à l’humidité.

TEXTILES

Pour les T-shirts, les sweat-shirts, les pulls et les chemises etc.

Réactivation de la imprégnation

Les programmes AVEC MEMBRANE et SANS MEMBRANE ont une fonction unique. À la fin du cycle de séchage l´armoire se met au statu “reactivation”. Pendant 30 minutes l´évacuation d´air s´arrête et la température monte au maximum. Cela permet l´imprégnation des tenues de s’endurcir.

Programme manuel

MINUTERIE

L’armoire s’arrête à la fin du temps sélectionné.

Réglage du temps de séchage

Augmentez le temps de séchage en appuyant sur le bouton 3. Le temps de séchage maximum est de 05:00h.

©PODAB 2017

Entretien

Entretien de l’ armoire de séchage

l’ armoire de séchage peut être nettoyée avec un chiffon humide et de l’eau savonneuse.

N’utilisez pas de solvants pour nettoyer l’écran.

Bouche d’évacuation

Retirez le conduit d’évacuation de l’armoire une fois par an pour le nettoyer.

IMPORTANT: Coupez toujours l’alimentation avant d’intervenir sur le matériel.

Inspectez régulièrement le conduit de ventilation sans oublier la grille de ventilation extérieure qui se bouche facilement.

Nous recommandons également de passer l’aspirateur au niveau des ventilateurs et du radiateur de temps en temps.

Optimisez les performances énergétiques et l’efficacité de votre l’ armoire de séchage

- Veillez à ce que le conduit d’évacuation soit le plus court et droit possible.
- Ne surchargez pas l’armoire de séchage.
- Séchez le linge de même type dans la mesure du possible.

©PODAB 2017

©PODAB 2017

SERVICE/SUPPORT

PODAB: www.podab.se

Tel. +46 31-752 01 00
Fax +46 31-752 01 50
E-mail parts@podab.se
www.podab.se

©PODAB 2017-07-27